3 TARGHE DI PORTATA E CURVE DI CARICO

3.1 Generalità

Le targhe rappresentate fanno riferimento a portate nominali di progetto.

(!) AVVERTENZA (!)

In caso di declassamento o di riduzione parziale delle portate (es. settore davanti cabina del veicolo) le targhe da utilizzare devono essere quelle definite al collaudo finale di stabilità.
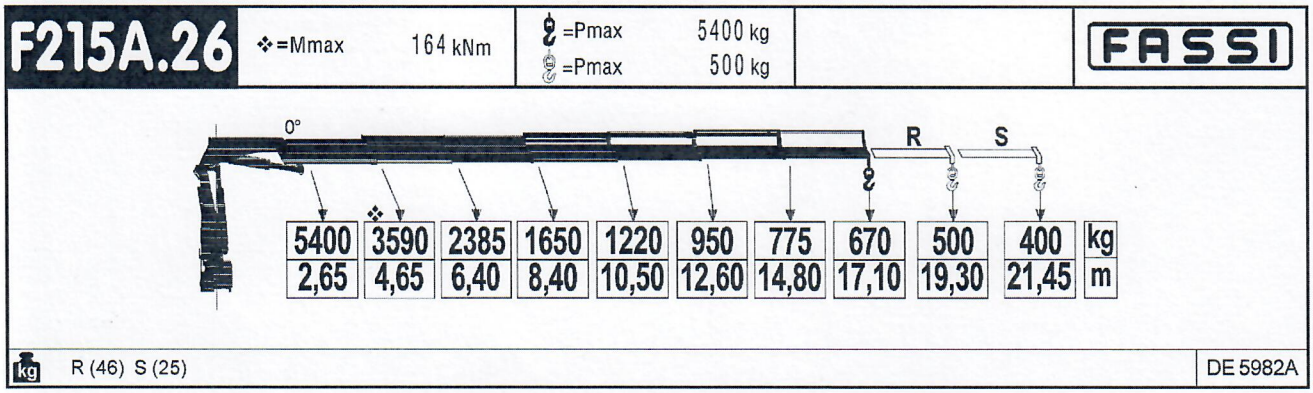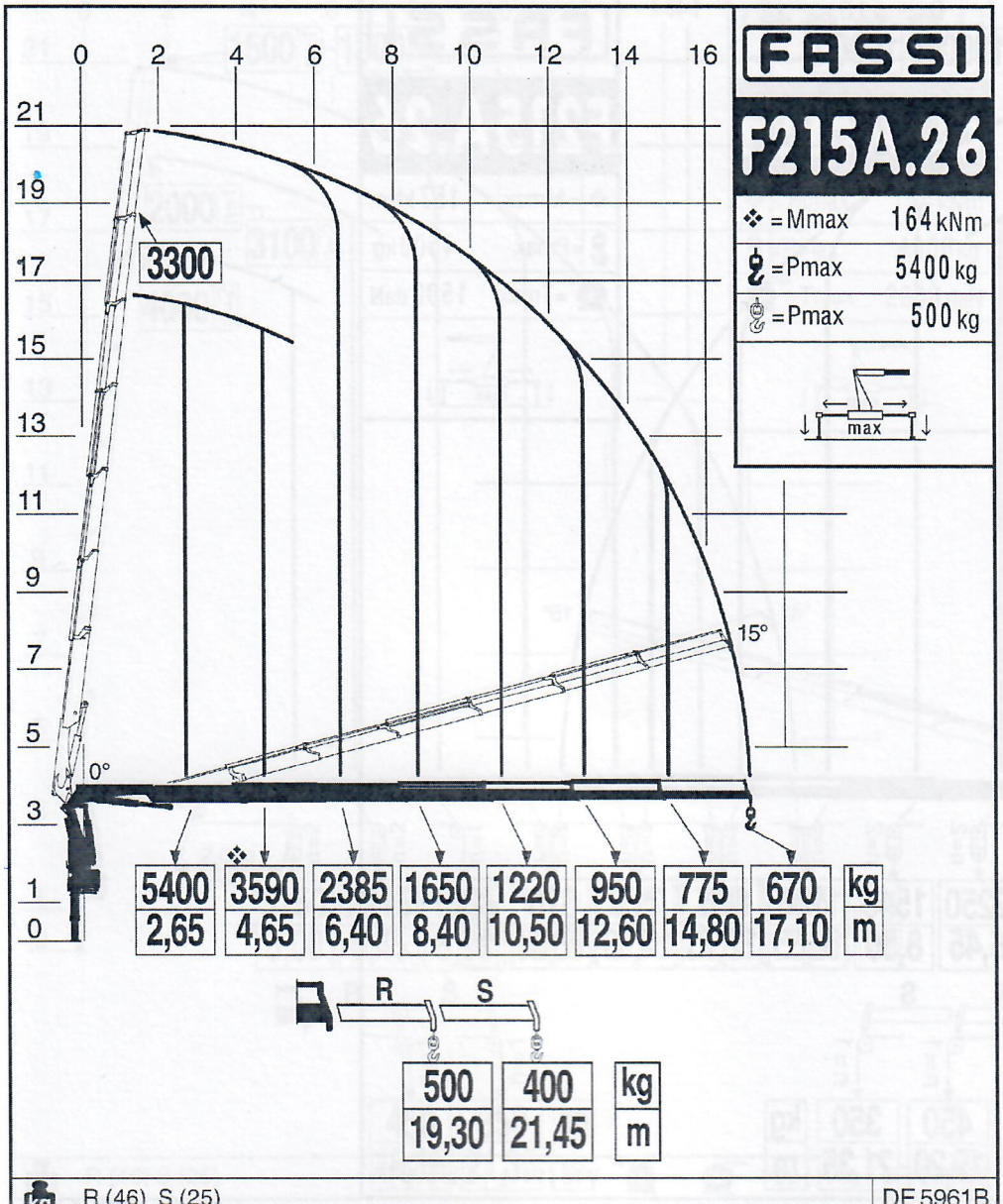
3.2 Targhe di portata con limitatore di momento